PLACE

夏日放风计划

SUMMER PLAY

庐州坊两周年

XIARIFANGFENGJIHUA

ACTIVITY CONTENT

SUMMER

TIME 2026.6.26-28

CONTENS

目录

01 活动概况

02 活动内容

03 活动宣传

04 活动预算

活动概况

Product introduction

夏日放风计划

——庐州坊两周年主题系列活动

时间：2026年6月26日-28日

地点：庐州坊

形式：游戏打卡+轻演绎互动+商户促销

传播关键词：夏日× 轻松 × 互动 × 福利

01

PART ONE

活动内容

庐州坊两周年，结合周边社区，围绕亲子家庭群体，
打造夏日清凉互动体验。商户促销+福利礼品发放，
增加消费者黏性，在庐州坊，吃得开心，玩的舒心！

02

PART TWO

打 卡 游 戏 01

套住夏天

现场扫码关注罍街文旅公众号，即可参与套圈互动，西瓜、可乐、椰子、蜜瓜等夏日降温解暑饮品，套种即可抱回家！

游戏规则：关注一个账号赠送两个圈，每个账号最多关注四个，现场礼品赠完为止。

时间：2026年6月26-28日 18:00-20:00

地点：庐州坊正门广场左侧

打卡游戏

筷乐夹呗

现场扫码关注罍街文旅公众号，即可参与筷乐夹呗，限制时间内用巨型筷子夹住袋装零食进入筐内，落筐即可带回家！

游戏规则：现场扫码发布话题#我在庐州坊过夏天#社交平台分享即可参与，现场礼品赠完为止。

时间：2026年6月26-28日 18:00-20:00

地点：庐州坊正门广场右侧

演绎互动

泡泡秀+气球小丑

夏天怎么少得了梦幻泡泡，庐州坊魔法泡泡秀和小朋友亲密互动，还有小丑气球现场表演乐趣加倍！

时间：2026年6月26-27日 18:00-20:00

地点：庐州坊大舞台

商户促销

夏日小龙虾

夏天的美食，小龙虾必须拥有姓名！
庐州坊商户免费提供小龙虾，请消费者免费试吃，还有庐州坊商户夏日优惠券，有吃有礼，周年庆同乐！

每日两大餐盘，送完为止
时间：2026年6月26-27日 18:00
地点：庐州坊正门广场

打卡美陈

夏日天幕

夏天清凉天幕，用清凉的图案装点廊道

来一片夏日凉阴。

地点：庐州坊廊道

两部分，分别安装在1和2，3和4楼体之间

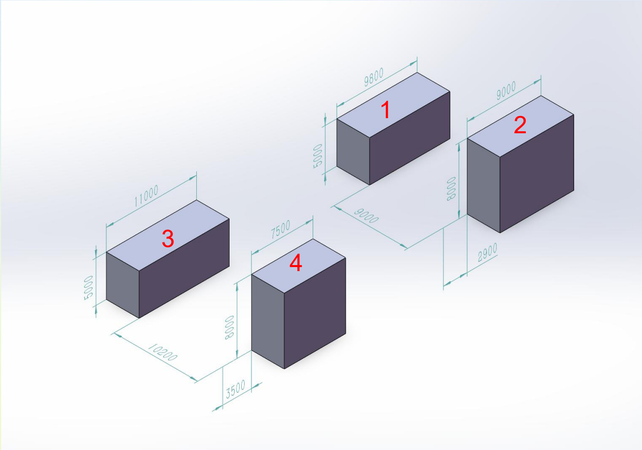

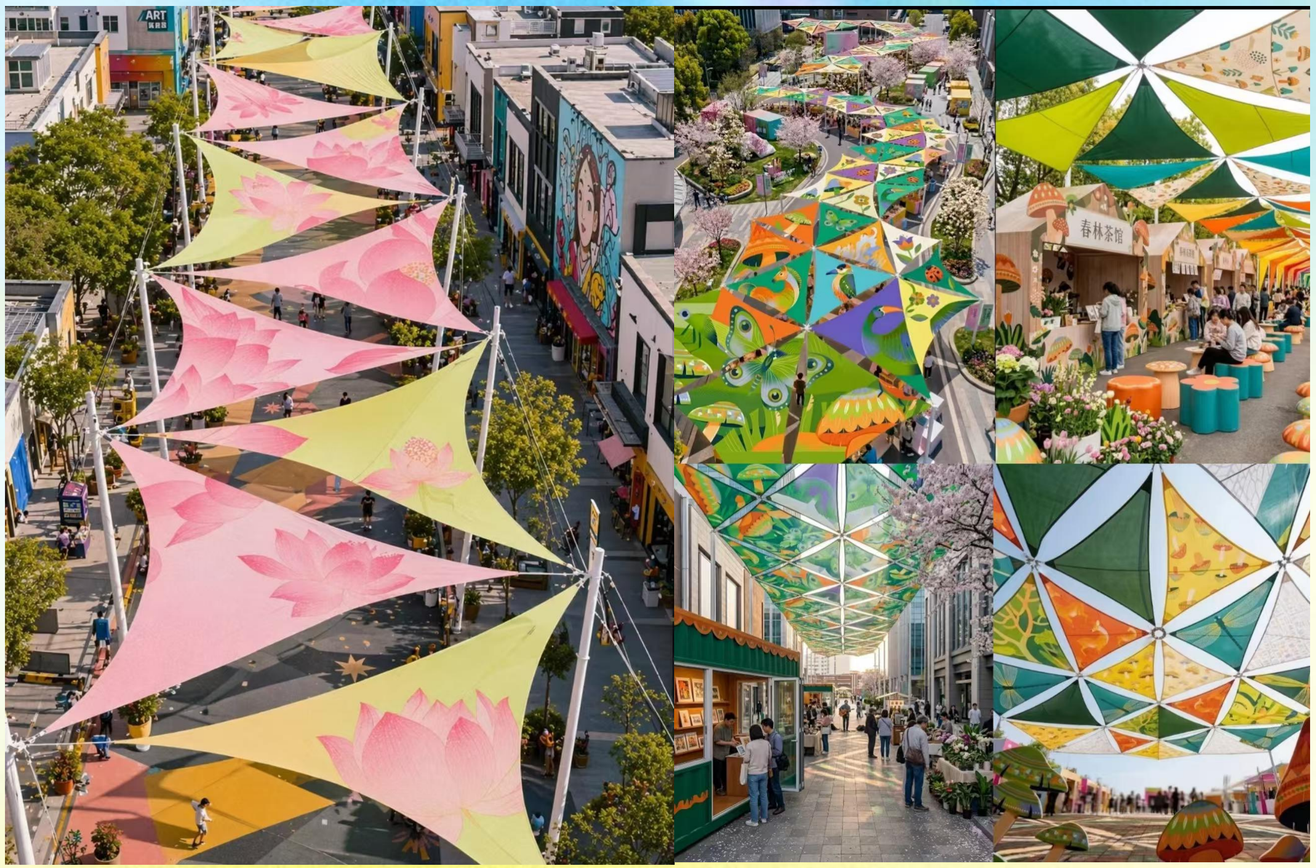

04

PART FOUR

活动预算

活动物料	打卡美陈	宣传拍摄	共计
1.2w	3.5w	0.3w	5w

2026-05-26

Luzhoufang

Thank you for watching

感谢收看